hansgrohe

Focus M41
Tek kollu eviye bataryası 240, çekilebilir el duşu, 2jet
Yüzey: **Krom** Ürün Kodu: **31815000**

Açıklamalar

Özellikler

- ComfortZone 240
- dönüş aralığı 110° / 150°
- laminar sprey, duş spreyi
- kilitlenebilir duş spreyi, sprey yönlendiriciye basarak sprey geri döner ve sprey kolu kapatıldığında otomatik olarak geri döner
- MagFit manyetik el duşu yuvası
- Quick-Connect duş hortumu
- bağlantı ölçüsü: DN15
- maksimum akış miktarı, 3 bar basınçta: 10 l/dk
- seramik kartuş
- bağlantı türü: G ⅜ hortum bağlantıları
- sıcaklık limiti ayarlanabilir
- entegre çek valf
- sürekli akış su ısıtıcıları için uygun
- uzatma parçası 50 cm

Teknoloji

Quick Clean | Mag Fit | Comfort Zone | Pull-out

Tasarım Ödülleri

ICONIC AWARDS 2020 INNOVATIVE ARCHITECTURE best of best | iF DESIGN AWARD 2020 | GERMAN DESIGN AWARD WINNER 2021

Certificates / Sürdürülebilirlik

THIRD-PARTY VERIFIED EPD Institut Bauen und Umwelt e.V.

Ürün Resmi

Teknik Çizim

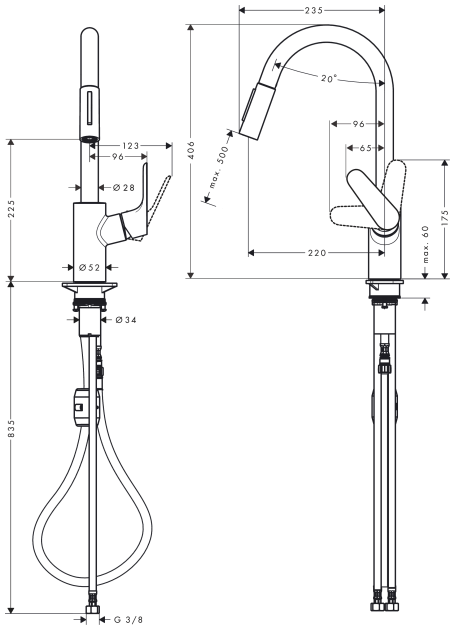

Focus M41
Tek kollu eviye bataryası 240, çekilebilir el duşu, 2jet
Yüzey: **Krom** Ürün Kodu: **31815000**
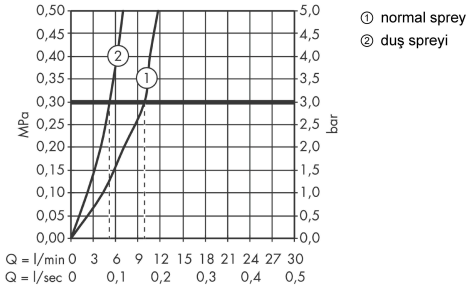
Akış diyagramı