AddStoris Q
Köşe süngerlik
Yüzey: **Krom** Ürün Kodu: **41741000**

Açıklamalar

Özellikler

- duvara montaj
- askı malzemesi: metal
- montaj malzemesi ile
- ankastre bağlantı
- delme mesafesi: 40 mm
- açılacak delik çapı: 6 mm
- rahatlıkla raf olarak da kullanılabilir

Teknoloji

Moisture Proof

Screw Fixation ⌀ 6 mm

Tasarım Ödülleri

iF DESIGN AWARD 2021

reddot winner 2021

Ürün Resmi
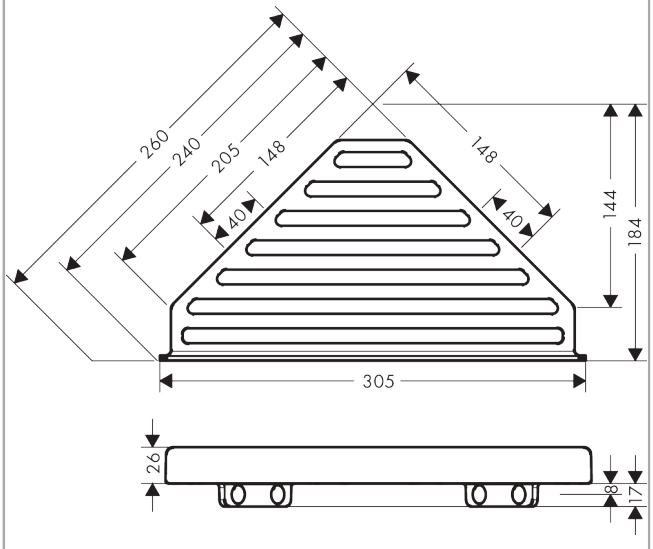
Teknik Çizim