S51
S510-F450 Ankastre eviye 450
Yüzey: **Beton gri** Ürün Kodu: **43312380**

Açıklamalar

Özellikler

- kesme boyutları: 540 x 490 mm
- malzeme: SilicaTec
- hazne sayısı: 1 ana hazne
- batarya deliği önceden tanımlanmıştır (teknik çizime bakın), elmas matkap dahildir
- kabin ölçüsü: 60 cm
- kurulum türü: üstten montaj
- taşma pozisyonu: haznenin sağ tarafında
- eviye derinliği: 190 mm
- gider seti dahil değildir - lütfen gerekli parçalardan bir gider seti sipariş edin
- eviye duvarı kalınlığı: 7 mm
- çap gider deliği: 90 mm

Teknoloji

Ürün Resmi

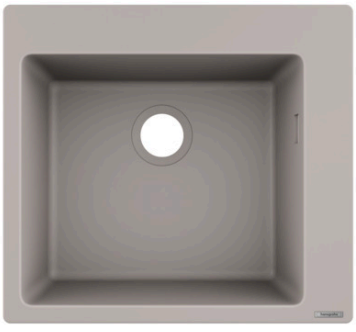
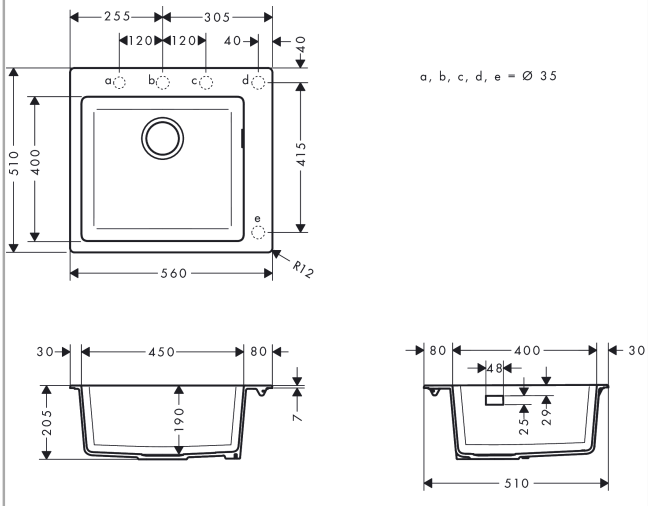
Teknik Çizim