S51
S510-F635 Ankastre eviye 180/450
Yüzey: **Beton gri** Ürün Kodu: **43315380**

Açıklamalar

Özellikler

- kesme boyutları: 750 x 490 mm
- malzeme: SilicaTec
- hazne sayısı: 1 ana hazne ve 1 ilave hazne
- batarya deliği önceden tanımlanmıştır (teknik çizime bakın), elmas matkap dahildir
- kabin ölçüsü: 80 cm
- kurulum türü: üstten montaj
- taşma pozisyonu: ana haznenin sağ tarafında
- eviye derinliği: 190 mm
- buçuk lavabo derinliği: 140 mm
- gider seti dahil değildir - lütfen gerekli parçalardan bir gider seti sipariş edin

Teknoloji

Top Mounted Installation

Ürün Resmi

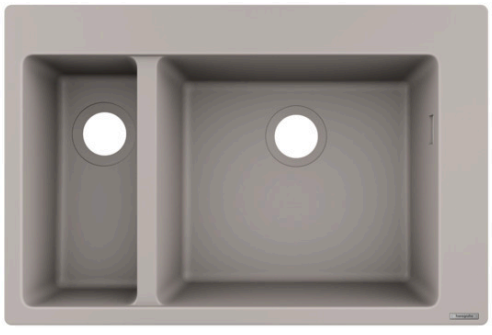
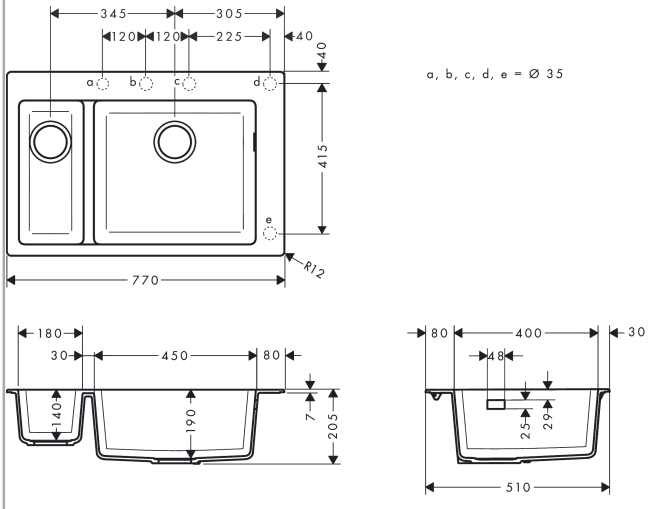
Teknik Çizim