S51
S5110-F450 Ankastre eviye 450 damlalıklı
Yüzey: **Beton gri** Ürün Kodu: **43330380**

Açıklamalar

Özellikler

- kesme boyutları: 1030 x 490 mm
- malzeme: SilicaTec
- hazne sayısı: 1 ana hazne
- tahliye ile
- batarya deliği önceden tanımlanmıştır (teknik çizime bakın), elmas matkap dahildir
- oryantasyon: ana hazne solda
- kabin ölçüsü: 60 cm
- kurulum türü: üstten montaj
- taşma pozisyonu: haznenin sol tarafında
- 25 mm itibaren tezgaha montaj için
- eviye derinliği: 190 mm
- gider seti dahil değildir - lütfen gerekli parçalardan bir gider seti sipariş edin

Teknoloji

Top Mounted Installation

Ürün Resmi

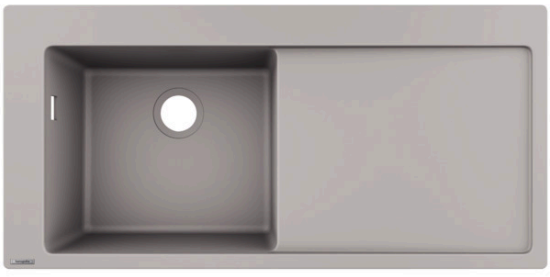
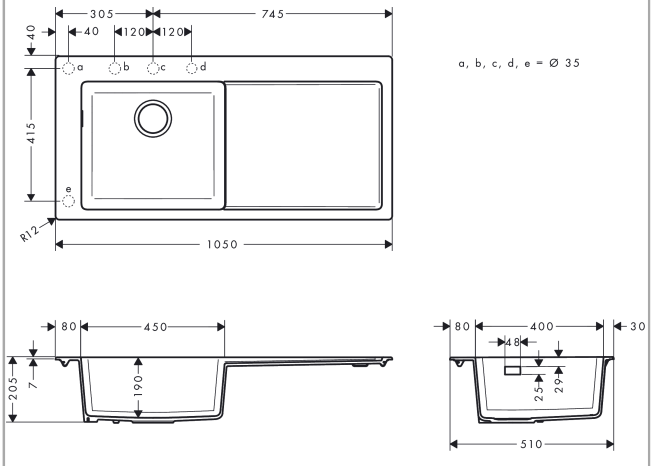
Teknik Çizim